Blauberg Ventilation résidentielle Confort EC DB 160 82-94% RC

190 m³/h d'air frais propre avec un fonctionnement silencieux à partir de 26 dB(A)



Réf. article	LB10495M.6
Réf. fabricant	8068539
EAN	4058448068539
Fabricant	Blauberg

1 664,85 €

Prix TTC, frais de livraison en sus · Prix au moment de la création (29 nov. 2026), sous réserve de modifications

Description

Blauberg Komfort EC DB 160 S14 - Ventilation résidentielle centralisée

Climat intérieur optimal et efficacité énergétique avec la Blauberg Komfort EC DB 160 S14.

La Blauberg Komfort EC DB 160 S14 est un système de ventilation centralisé qui assure l'aération et la désaération contrôlées de vos espaces de vie. Grâce à la récupération de l'humidité et de la chaleur, vous économisez de l'énergie et profitez d'un climat intérieur agréable, toute l'année.

Vos avantages en un coup d'œil :

- **Ventilation et désaération contrôlées** : Assure un échange d'air continu et un climat intérieur optimal.
- **Récupération de l'humidité et de la chaleur** : Réduit les coûts énergétiques et garantit une utilisation efficace de la chaleur.
- **Fonction de dérivation (Bypass)** : Fournit un apport d'air frais agréable et frais pendant les mois d'été.
- **Filtration de haute qualité** : Filtre d'admission d'air F7 et filtre d'extraction d'air G4 pour un air pur et sain.
- **Montage polyvalent** : Convient pour un montage au plafond et au mur.
- **Commande S14** : Commande manuelle possible du Bypass.

Récupération de chaleur

La Komfort EC DB 160 S14 utilise un échangeur de chaleur à plaques à contre-courant en aluminium pour transférer la chaleur de l'air extrait à l'air entrant. La condensation résultante est collectée et évacuée. Grâce à l'échangeur de chaleur, vous atteignez une récupération de chaleur de 82 à 94 %.

La récupération de chaleur réduit la consommation d'énergie et les coûts de chauffage.

Filtration

Le système de ventilation est équipé d'un filtre d'admission d'air de classe F7 et d'un filtre d'extraction d'air de classe G4. La filtration de l'air entrant et sortant protège contre la poussière, le pollen et autres polluants.

Un air pur contribue à un climat intérieur plus sain et à un plus grand bien-être. Les filtres sont faciles à remplacer.

Commande S14

La commande S14 permet le contrôle manuel du Bypass et est livrée avec un panneau de commande à distance filaire.

L'état de fonctionnement de l'appareil peut ainsi être ajusté à tout moment.

Spécifications techniques

Données clés : Komfort EC DB	160 S21/160 S14	250 S21/250 S14	350 S21/350 S14
Tension d'alimentation, V/50 (60) Hz	1 ~ 230		
Consommation électrique, W	50	101	170
Courant absorbé, A	0,4	0,8	1,3
Débit d'air, m³/h (l/s)	190 (53)	270 (75)	410 (114)
Vitesse de rotation, min^{-1}	3770	4480	3200
Niveau de pression acoustique @ 3 m, dBA	26	28	34
Température du fluide véhiculé, °C	-25…+40		
Matériau du boîtier	acier galvanisé		
Isolation	40 mm, laine minérale		
Filtre d'extraction	G4		
Filtre d'admission	F7		
Diamètre du raccord, mm	125	125	160
Poids, kg	48	48	70
Efficacité de la récupération de chaleur, %	82-94	80-98	80-91
Type d'échangeur de chaleur	Contre-courant		
Matériau de l'échangeur de chaleur	Aluminium		
Classe SEV	A		
ErP	2016, 2018		

Fabricant & Qualité

Blauberg Ventilatoren est synonyme de solutions de ventilation innovantes et de haute qualité. La Komfort EC DB 160 S14 répond aux normes de qualité les plus élevées et vous offre un système de ventilation fiable et durable.

Assurez-vous un climat intérieur sain et économe en énergie avec la Blauberg Komfort EC DB 160 S14. Contactez-nous dès maintenant pour une consultation personnalisée et plus d'informations !

Caractéristiques techniques

Leistungsaufnahme	50	**W**
WRG(1)**-Grad**	82–94	**%**
Stromaufnahme	0,4	**A**
Luftvolumenstrom (Zuluft) [max.]	190	**m³/h**
Drehzahl	3770	**min⁻¹**
Schalldruckpegel (in 3m)	26	**dB(A)**
Temperatur	-25...+40	**°C**
Versorgungs-spannung	230	**V**
Abmessungen (B x H x T, H1) - s. Unten	754 x 320 x 1004, 361	**mm**
Gehäusematerial	verzinkter Stahl	
Isolierung	Mineralwolle, 40	**mm**
Energieklasse	A+	
Durchmesser Anschlussstutzen	125	**mm**
Abluftfilter	G4	
Zuluftfilter	F7	
Gewicht	48	
Wärmetauschertyp	Gegenstrom	
Wärmetauschermaterial	Aluminium	
ErP	2016, 2018	

(1) WRG - Wärmerückgewinnung

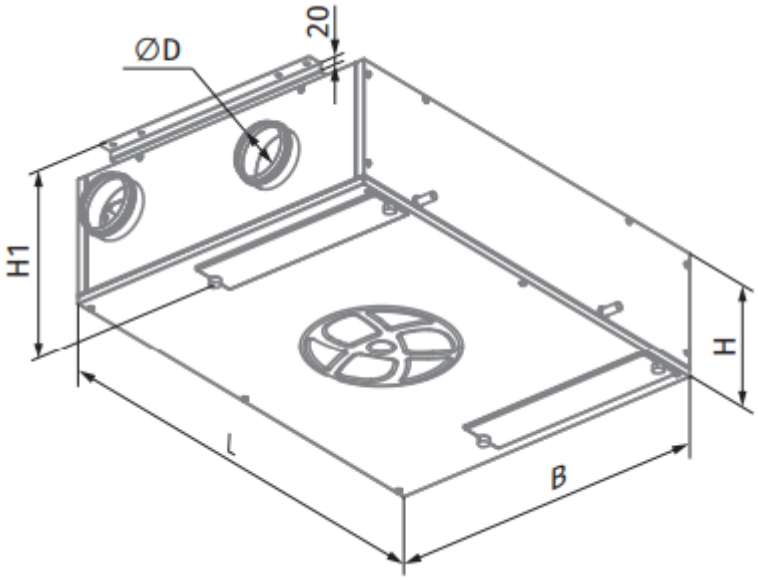
ØD
20
H1
H
L
B

Notice de montage

Die **KOMFORT EC DB** Lüftungsanlagen können an **Decken** und **Wänden** montiert werden. Der Montageort sollte einen Anschluss an das Abwassersystem für die Kondensatableitung ermöglichen. Um optimale Leistung zu gewährleisten und den Luftwiderstand zu minimieren, sollten Sie ein gerades Luftrohrstück an beiden Seiten der Anlage anschließen. Die minimale Länge der geraden Luftrohrstücke beträgt auf der Ansaugseite 1 x Rohrdurchmesser und auf der Auslassseite 3 x Rohrdurchmesser. Wenn Lüftungsrohre an einem oder mehreren Stutzen der Anlage fehlen oder zu kurz sind, sollten Sie eine Schutzvorrichtung mit einer Maschenweite von maximal 12,5 mm anbringen. Stellen Sie sicher, dass ausreichender Wartungszugang bei der Montage des Geräts berücksichtigt wird. Die Befestigungselemente sind nicht im Lieferumfang enthalten und sollten separat bestellt werden. Die Auswahl der Verbindungselemente sollte von einem Fachmann durchgeführt werden und das Material der Montageoberfläche sowie das Gewicht der Anlage berücksichtigen. Weitere Informationen finden Sie in den technischen Daten.

Beispiele für Wand- und Deckenmontage

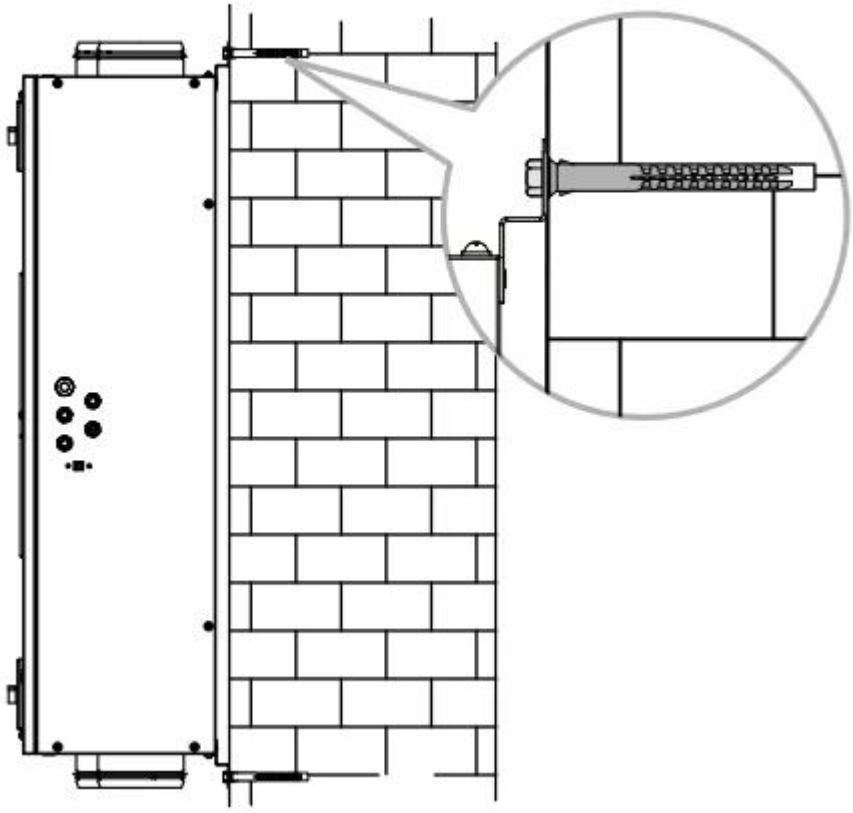

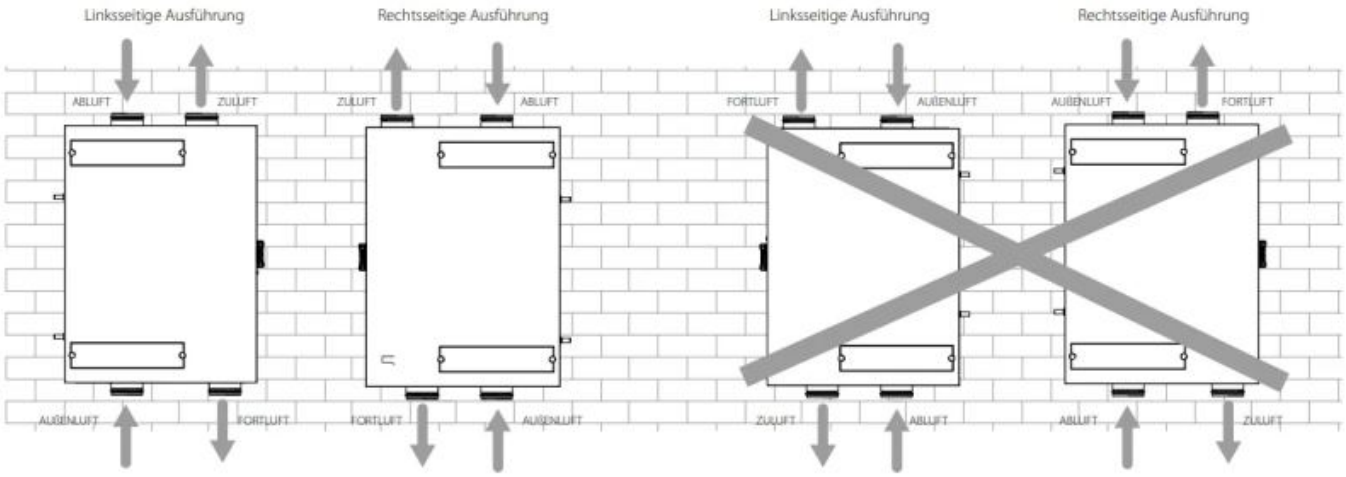
Linksseitige Ausführung
Rechtsseitige Ausführung
Linksseitige Ausführung
Rechtsseitige Ausführung
ABLUFT
ZULUFT
ZULUFT
ABLUFT
FORTLUFT
AUßENLUFT
AUßENLUFT
FORTLUFT
AUßENLUFT
FORTLUFT
FORTLUFT
AUßENLUFT
ZULUFT
ABLUFT
ABLUFT
ZULUFT

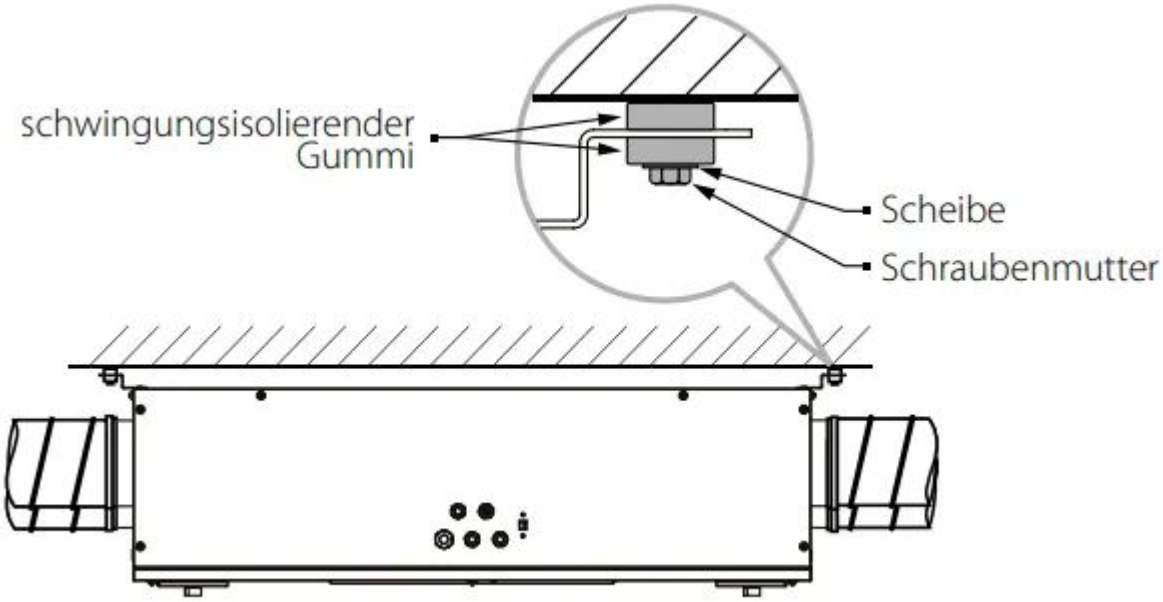
schwingungsisolierender
Gummi
Scheibe
Schraubenmutter

Téléchargements

KOMFORT EC DB - Datenblatt

KOMFORT EC DB - Bedienungsanleitung

KOMFORT EC DB S14 - Bild

KOMFORT EC DB160 S14 - Energielabel

KOMFORT EC DB160 S14 - Produktdatenblatt

S14 / S15 Steuerung - Software

Anleitung S14 Installation und Bedienung

S14 Bedienfeld - Betriebsanleitung