Helios VMC Appareil de plafond KWL 340 D L 355 m³/h WRG

Certifié Passivhaus avec 295 mm de hauteur pour montage au plafond discret



Réf. article	LB10400
Réf. fabricant	40060
EAN	4010184400608
Fabricant	Helios

2 672,80 €

Prix TTC, frais de livraison en sus · Prix au moment de la création (29 nov. 2026), sous réserve de modifications

Description

Helios KWL 340 D L Appareil de ventilation centralisée – Ventilation efficace avec récupération de chaleur

Confort et efficacité énergétique maximum avec l'appareil de ventilation centralisée Helios KWL 340 D L – pour un climat intérieur sain.

L'appareil de ventilation centralisée Helios KWL 340 D L est une unité de ventilation extrêmement plate et performante conçue pour un montage au plafond. Il a été spécialement développé pour la ventilation centralisée des appartements en étage et des petites maisons individuelles et est certifié selon la norme Passive House. Grâce à sa récupération de chaleur très efficace et à ses moteurs EC économes en énergie, il garantit une faible consommation d'énergie et un climat intérieur optimal.

Vos avantages en un coup d'œil :

- **Efficacité énergétique & norme Passive House** : Faible consommation d'énergie grâce aux moteurs EC et à la certification selon la norme Passive House.
- **Intégration peu encombrante** : Conception extrêmement plate permettant un montage discret et peu encombrant au plafond.
- **Récupération de chaleur très efficace** : Échangeur de chaleur à contre-courant croisé de grande surface pour une récupération maximale de l'énergie thermique.
- **Confort & air pur** : By-pass d'été automatique et filtres de haute qualité pour un air d'alimentation constamment frais et pur.
- **Commande intuitive** : Commande moderne easyControls3 avec fonctionnalité de serveur Web et connexion Cloud en option.
- **Facilité d'entretien** : Porte latérale amovible et changement de filtre sans outils facilitent le nettoyage et l'entretien de l'appareil.
- **Fonctionnement silencieux** : Ventilateurs centrifuges silencieux dans un boîtier à double paroi et insonorisé garantissent un fonctionnement silencieux comme un murmure.

Commande intelligente avec easyControls3

L'appareil est équipé de la commande moderne Helios easyControls3, qui permet une utilisation intuitive et flexible.

La commande s'effectue soit via des éléments de commande externes, l'interface LAN intégrée via PC/ordinateur portable ou appareils mobiles. La commande est même possible à distance via le Cloud, tandis que le capteur d'humidité intégré en série assure une ventilation automatique et contrôlée en fonction des besoins, garantissant ainsi une qualité d'air toujours optimale.

Récupération de chaleur et filtration efficaces

Un échangeur de chaleur à contre-courant croisé de grande surface et très efficace en plastique assure une récupération de chaleur optimale. L'appareil est équipé de série de filtres ISO Coarse 65% (G4) pour l'air extérieur et vicié et offre la possibilité d'intégrer en plus un filtre fin ISO ePM1 50% (F7).

Cela garantit non seulement une réduction significative des coûts de chauffage grâce à la récupération de chaleur, mais aussi une qualité d'air constamment élevée grâce à la filtration efficace des particules. Le by-pass d'été automatique et le changement de filtre sans outils augmentent en outre le confort d'utilisation et simplifient considérablement l'entretien.

Construction robuste et installation facile

Le boîtier de l'Helios KWL 340 D L est en tôle d'acier galvanisé à l'intérieur et à l'extérieur, revêtu par poudre blanche résistant à la corrosion et à double paroi, avec isolation thermique et acoustique sur toutes les faces. Les manchons de raccordement sans croisement avec DN 160 mm facilitent le montage.

Cette construction de haute qualité garantit une longue durée de vie de l'appareil et un fonctionnement extrêmement silencieux. La porte latérale amovible pour un accès facile ainsi que le siphon à billes fourni sur le raccordement des condensats simplifient considérablement l'installation, le nettoyage et l'entretien de l'appareil de ventilation.

Spécifications techniques

Paramètre	Valeur	Particularité
Débit max.	355 m³/h à 100 Pa / 388 m³/h à 0 Pa	Débits élevés pour une circulation d'air optimale
Consommation électrique	1,2 A (6,8 A avec VHZ)	Moteurs EC économes en énergie
Puissance VHZ	1,28 kW	Préchauffeur électrique intégrable en option
Tension	230 V / 50 Hz	Raccordement standard pour une intégration facile

Dimensions	Mesure	Remarque
Longueur	1185 mm	Construction compacte pour intégration au plafond
Largeur	628 mm	
Hauteur	295 mm	Design extrêmement plat
Poids	70 kg	

Domaines d'application & scénarios d'utilisation

Idéal pour la ventilation centralisée des appartements en étage, afin d'assurer un climat intérieur constant, frais et sain.

Parfaitement adapté aux petites maisons individuelles recherchant une solution économe en énergie et silencieuse pour la récupération de chaleur et la filtration de l'air.

Fabricant & qualité

L'Helios KWL 340 D L est un produit de qualité du fabricant renommé Helios, connu pour sa technologie de ventilation innovante et fiable. Il répond aux normes les plus élevées, est certifié Passive House et se distingue par sa construction robuste et résistante à la corrosion ainsi que par son boîtier insonorisé, garantissant longévité et fonctionnement fiable.

Investissez dans votre santé et votre bien-être avec l'appareil de ventilation centralisée Helios KWL 340 D L. Il offre une solution optimale pour un air frais et une efficacité énergétique maximale.

Nous serons ravis de vous conseiller personnellement afin de trouver la solution de ventilation parfaite pour vos besoins spécifiques et de répondre à toutes vos questions.

Caractéristiques techniques

Artikelnummer	04237
Typ článku	KWL EC 340 D
Nom de l'article	KWL-Deckengerät rechts mit WRG EC-Motoren Auto-By Server
Ist Druck	statisch
Les services d'aide à l'enfance	
Max. Volumen	380 m³/h
Drehzahl	
Strom ungeregelt	1.200 A

Anlaufstrom ungeregelt	
Leistung	0,16 kW
Spannung	230 V / 1 ph / 50 Hz
Schutzart IP	
Max. Teplota.	40 °C
Anschlußschemanr.	1043
Gewicht	70,00 kg
Luftgeräusch	50 v 1 m
Gehäuseabstrahlung	58 v 1 m

Schallspektrum	Hz.	Ges.	125	250	500	1k
Saugseite	dB(A)	58	50	53	51	50
Page d'accueil	dB(A)	78	70	72	74	70
Abstrahlung	dB(A)	66	44	55	64	59

Notice de montage

Les unités compactes KWL sont conçues pour être installées en "faux plafond" à l'intérieur de l'appartement ou de la chambre. Ils doivent être installés dans des pièces adjacentes afin de minimiser le bruit de fonctionnement. Il convient de veiller à ce qu'un raccordement aux eaux usées soit prévu et à ce que des conduits de ventilation courts, droits et sans coudes soient installés. L'appareil doit être librement accessible pour les travaux d'entretien et d'installation. Pour l'installation au plafond, quatre supports de montage avec amortisseurs de vibrations doivent être fixés aux parois latérales à l'aide de vis autotaraudeuses et installés en place à l'aide de longues tiges filetées M8. L'installation perpendiculaire est essentielle pour une bonne évacuation des condensats.

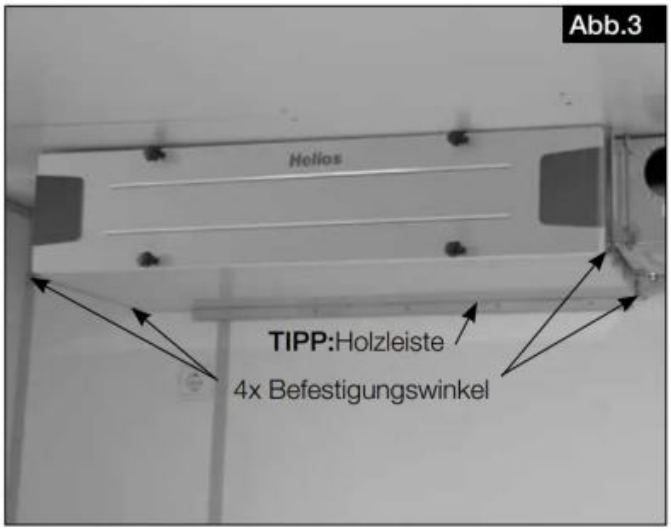

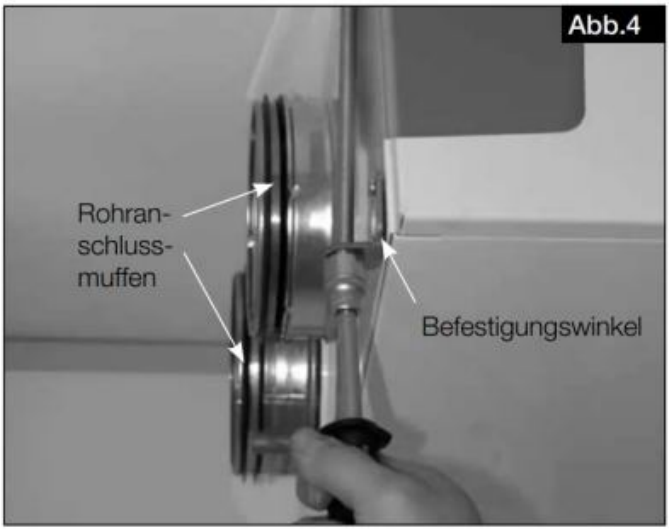

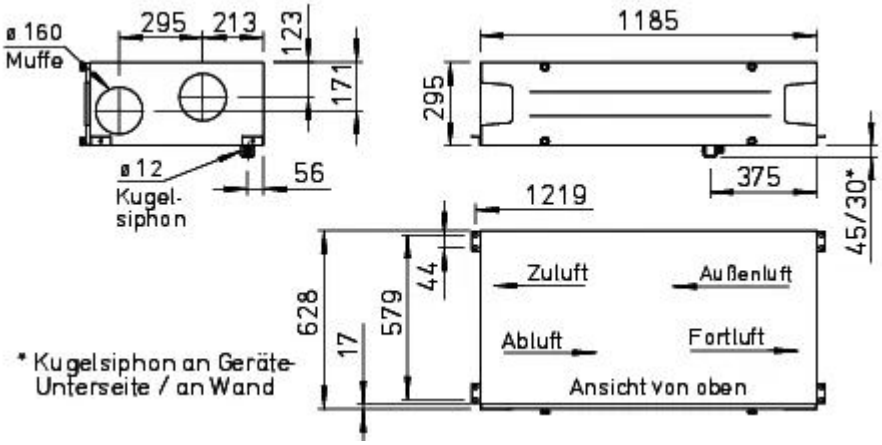

Téléchargements

Fiche technique
Instructions d'utilisation et d'installation
Schéma de câblage
Dessin dimensionnel
Déclaration de conformité
Modèle 3D
VDI 3805 / données ETU de Hottgenroth
Fiche produit ErP (numéro d'article : 04237-004)
Étiquette du produit ErP (no. d'article : 04237-004)
Label énergétique UKCA (Numéro d'article : 04237-004)